两种型号 · 同一品质

# 橡胶颗粒道路路缘石

以废旧轮胎胶粒制成的轻质耐久道路镶边，提供两种标准型号，是混凝土路缘石的理想替代方案。

**路缘石 1 — 倒角型**
50 × 50 × 15 cm

**路缘石 2 — 阶梯型**
高 50 · 长 42 · 深 20







100% 再生材料 | 抗开裂 | 耐磨损

型号一

# 路缘石 1 — 倒角块体

**50 × 50 × 15 cm**

整体成型块体，顶部设有倒角；10 × 5 厘米的倒角提升了边缘安全性，并使道路镶边整洁统一。适用于街道、林荫大道及停车场区域。

| 技术参数 | 路缘石 1 |
|---|---|
| 外形尺寸 | **50 × 50 × 15 cm** |
| 倒角 | **10 × 5 cm** |
| 材料组成 | **再生橡胶颗粒 + 高分子树脂 + 色浆** |
| 参考重量 | **28–30 kg** |
| 抗压强度 | **高** |
| 抗冲击性 | **优异 — 具备缓冲吸能性** |
| 吸水率 | **低于 3%** |
| 主要用途 | **道路镶边与停车场** |

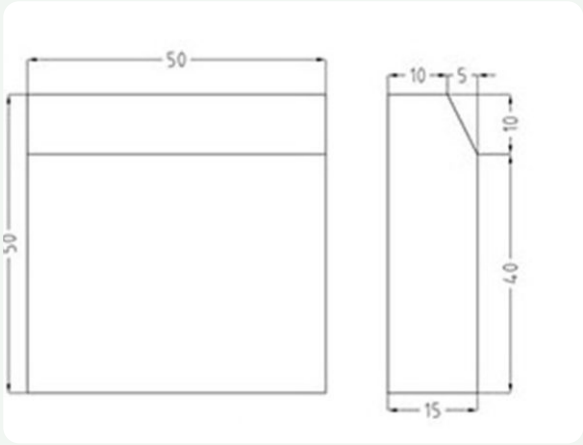


尺寸图 — 正视图与侧视图（厘米）



林荫大道实际应用

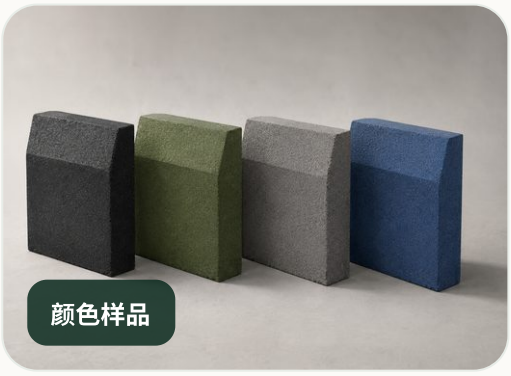

颜色样品

**标准颜色**

灰色　红色　绿色　黑色　蓝色

型号二

# 路缘石 2 — 阶梯型断面

**高 50 · 长 42 · 深 20 厘米**

阶梯型断面，设有上部平台与斜面；用于引导地表径流并分隔通行路径，为繁忙道路与公共区域提供安全、清晰可辨的边界。

| 技术参数 | 路缘石 2 |
|---|---|
| 总高度 | **50 cm** |
| 上部平台长度 | **42 cm** |
| 底部深度 | **20 cm** |
| 上部平台深度 | **12 cm** |
| 台阶高度 | **13 cm** |
| 斜面长度 | **19 cm** |
| 前立面高度 | **20 cm** |
| 主要用途 | **排水引导与路径分隔** |

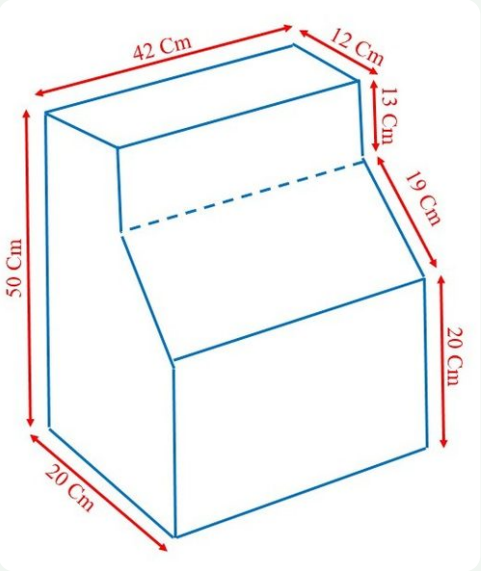


尺寸图 — 全部标注（厘米）

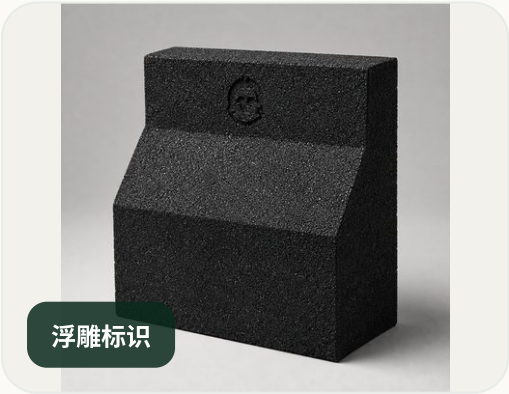

浮雕标识



城市绿地实际应用

应用领域与联系方式

# 为何选择橡胶颗粒路缘石？

**01 再生环保**
以废旧轮胎为原料制成。

**02 轻质且具弹性**
相比混凝土更易安装与搬运。

**03 抗压抗冲击**
在城市交通环境下使用寿命长。

**04 抗开裂**
可承受地基沉降而不断裂。

**05 颜色与型号多样**
提供两种型号与五种标准颜色。

**06 可持续解决方案**
现代城市负责任的选择。

## 应用领域



**街道与道路镶边**
以警示色彩形成清晰可辨的边界。



**林荫大道与中央隔离带**
分隔对向行车道。



**停车场区域**
保护绿化并划分车位。

## 订购与技术咨询，欢迎与我们联系

或访问 Farabazyaft 网站查看全部产品。

farabazyaft.com

电话
021-92000922

网址
farabazyaft.com

邮箱
info@faraatar.com

地址
伊朗德黑兰 谢里夫创新区 Salehi 大道与 Akbari 路交叉口 谢里夫科技大厦 一层 03 单元